版数 REV.	年月日 DATE	DCN NO.	変更内容 DESCRIPTION	製図 DR.	担当 CHK.	査閲 APPD.	承認 APPD.
2	11.Nov.1988	24547	REVISED FORM AND REDRAWN	———			———
3	4.Apr.1989	25101	REVISED FORM	———	I.ICHIYAMA	I.IIMORI	K.TAKEDA
4	8.Sep.2003	053208	CHANGED TO BILINGUAL AND REDRAWN etc.	———	S.HARA	T.ISHIWA	Y.HAYASHI
5	28.Apr.2005	057281	ADD ANGLE TOLERANCE	T.ISHIWA	S.HARA	———	T.ISHIWA
6	21.Dec.2009	069108	REVISED FORM etc	T.KINOSHITA	T.MAEDA	———	T.Kume

図面番号(DRAWING NO.) SJ022870

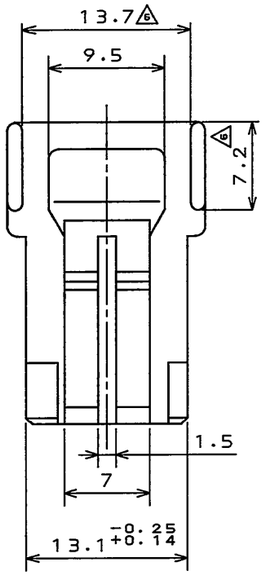

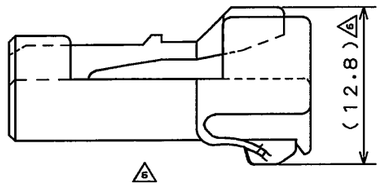

REFERENCE
(参考)

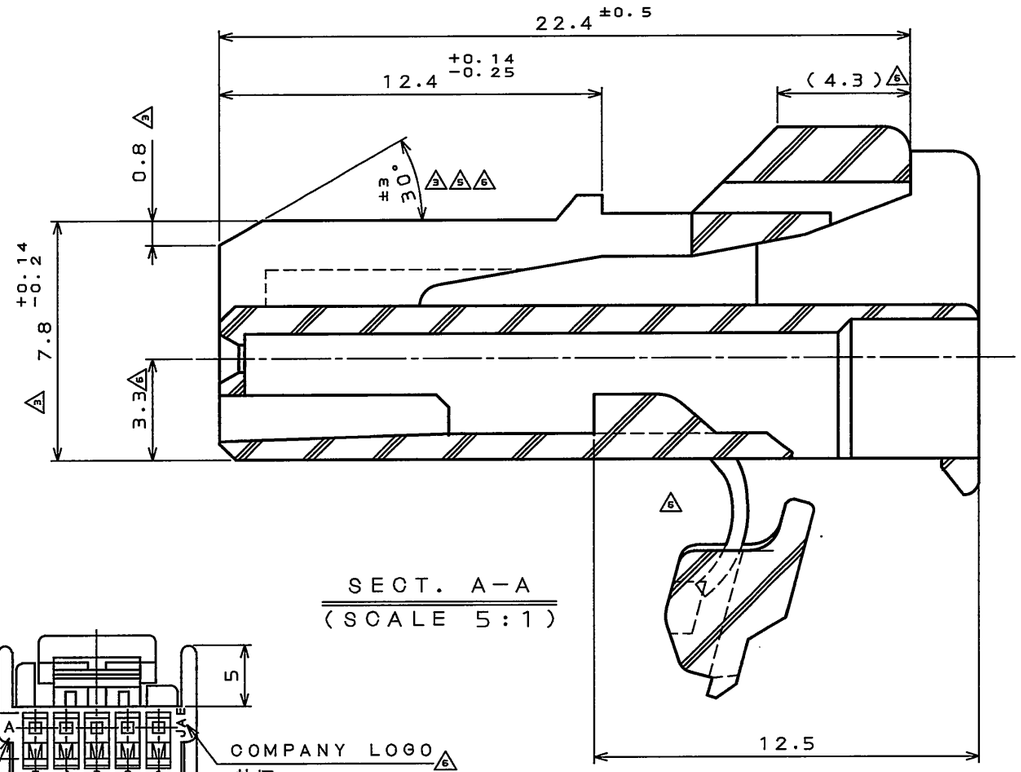

SECT. A−A
(SCALE 5:1)

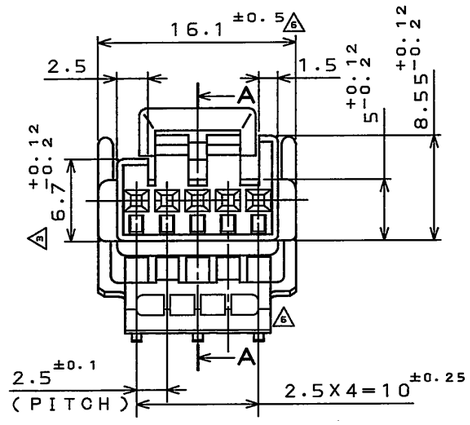

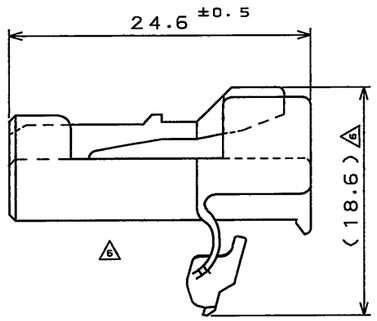

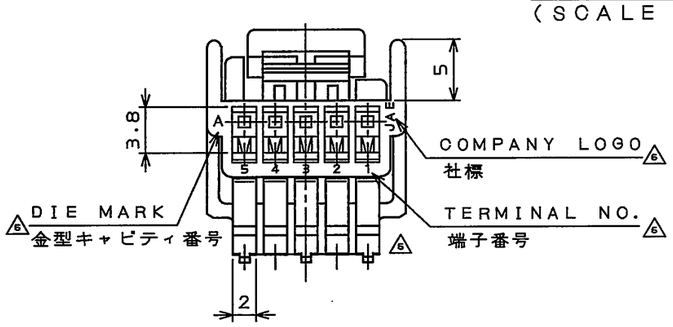

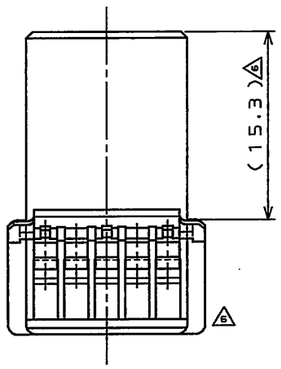

符号 NO.	名称 DESCRIPTION	個数 QTY.	材料 MATERIAL	仕上 FINISH	備考 REMARKS
1	HOUSING	1	PBT	———	COLOR:LIGHT BLUE

仕様書(SPECIFICATION)
JACS-1309(-E)
JAHL-1309(-E)

第1版(ORIGINAL DATE) 10.Feb.1988

製図 DR.	H.TUCHIYA
担当 CHK.	Y.ICHIYAMA
査閲 APPD.	I.IIMORI
承認 APPD.	K.TAKEDA

一般公差(GENERAL TOLERANCE)

寸法(DIMENSION)	角度(ANGLES)
. ±0.2	X° ±
.X ±0.2	X°X' ±
.XX ±	
.XXX ±	

尺度(SCALE) 2:1
シリーズ(SERIES) IL-AG5
名称(TITLE) IL-AG5-5SK -S3C1-LB
質量(MASS)

日本航空電子工業株式会社
JAPAN AVIATION ELECTRONICS INDUSTRY, LTD.

図面番号(DRAWING NO.) SJ022870
版数(REV.) 6
SIZE A3

DOF-0-212E(03.08)

JAE-CONNECTOR.COM
Reference Only

JAE CONNECTOR DIV. PROPRIETARY.
COPYRIGHT (C) 1988, JAPAN AVIATION ELECTRONICS INDUSTRY, LTD.