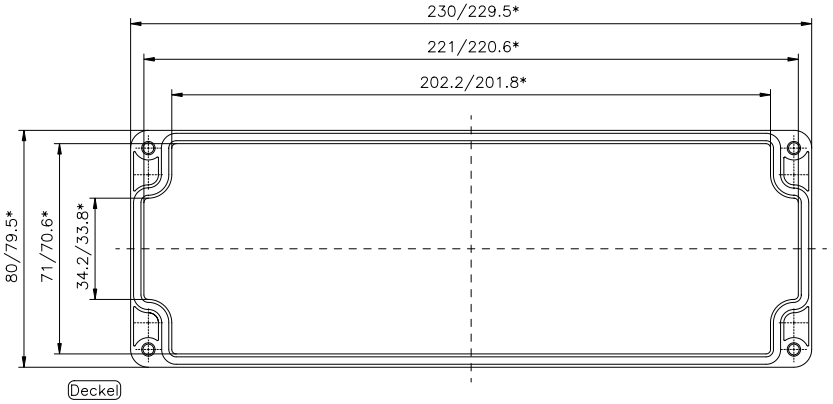

A

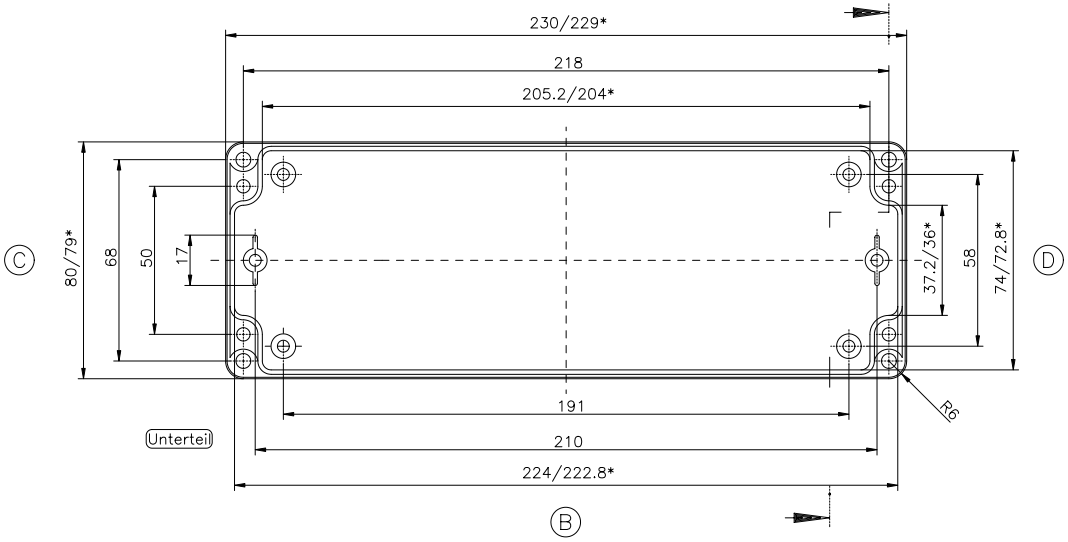

B

* = Maß durch Formkonizität nach unten verringert.
Freimaß – Toleranz nach DIN 16901–130

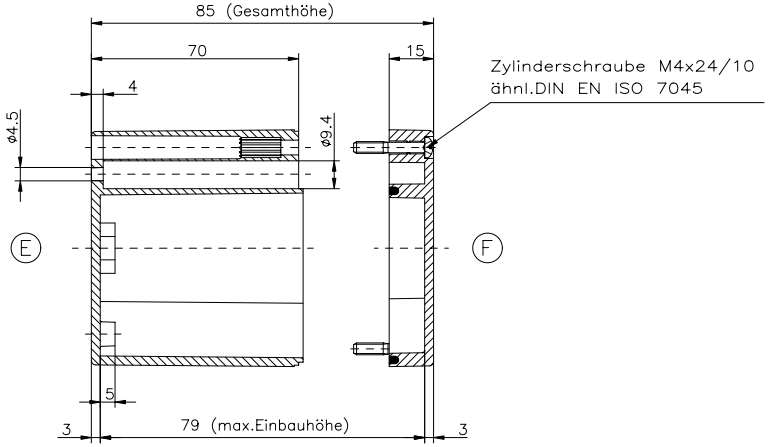

Polycarbonat/ABS–Gehäuse
KAT03/33/09.082309

ABS–Gehäuse können durch eine andere Schwindung ca. 0,1–0,25% größer sein als gezeichnete PC–Gehäuse