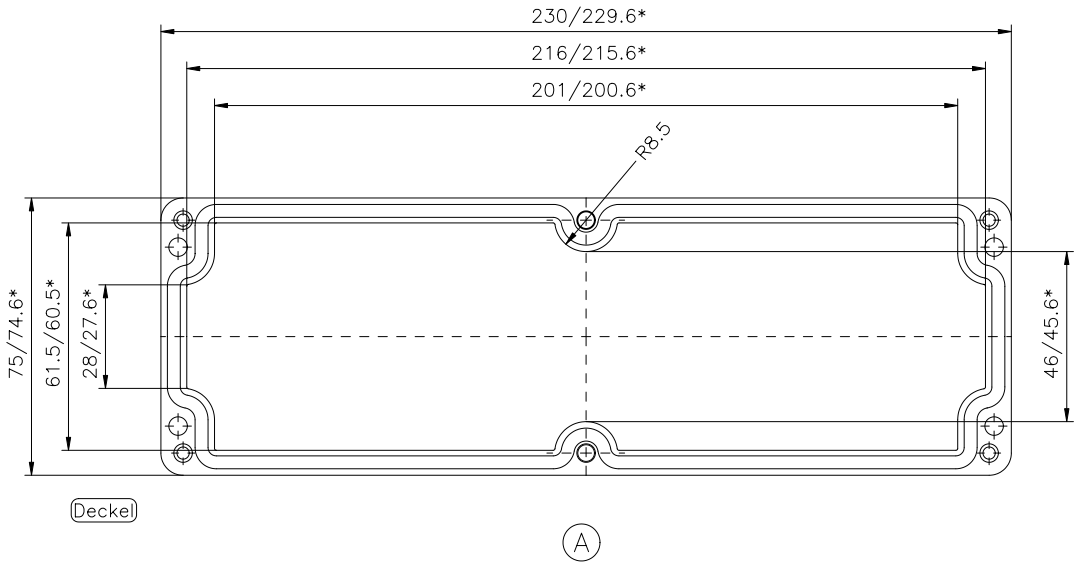

* = Mass durch Formkonizität nach unten verringert.
Freimass – Toleranz nach DIN 16901–140

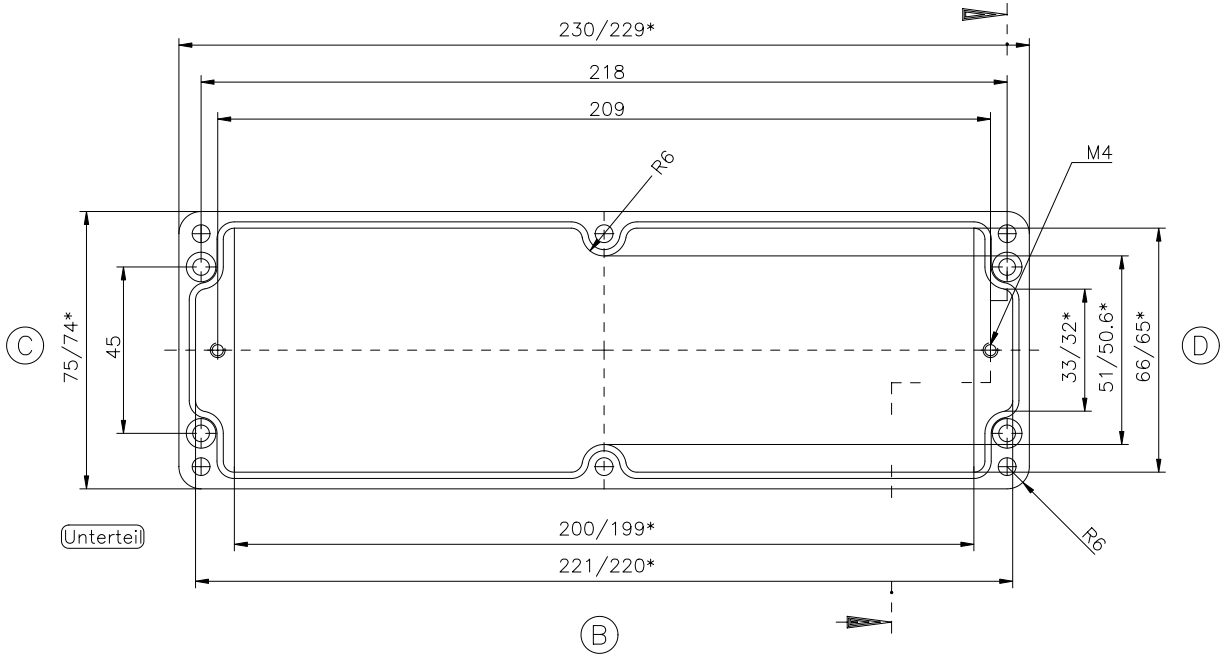

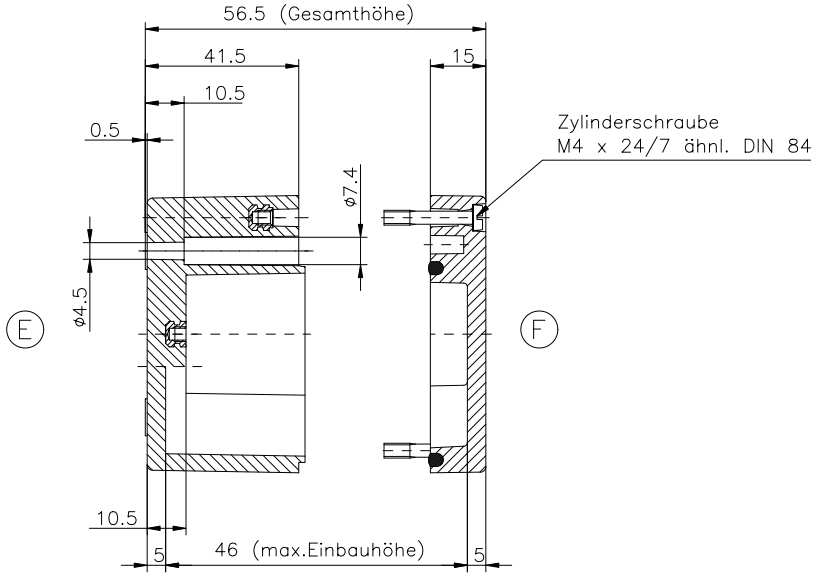

Polyester–Standardgehäuse

Best.Nr. 02.082306