A2

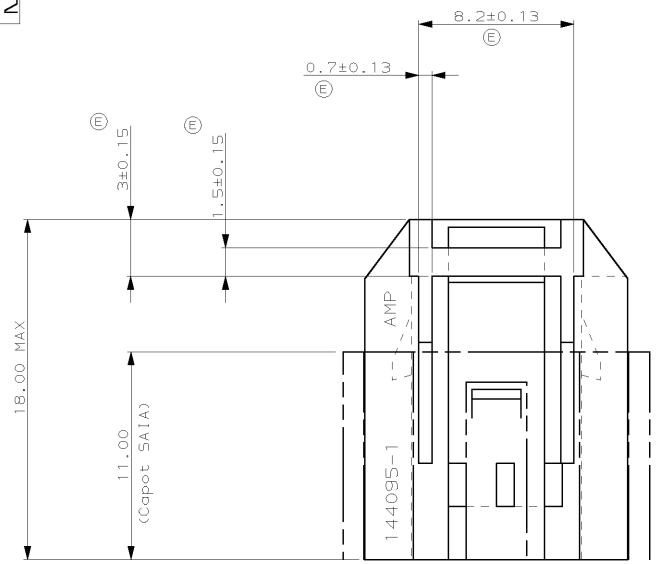

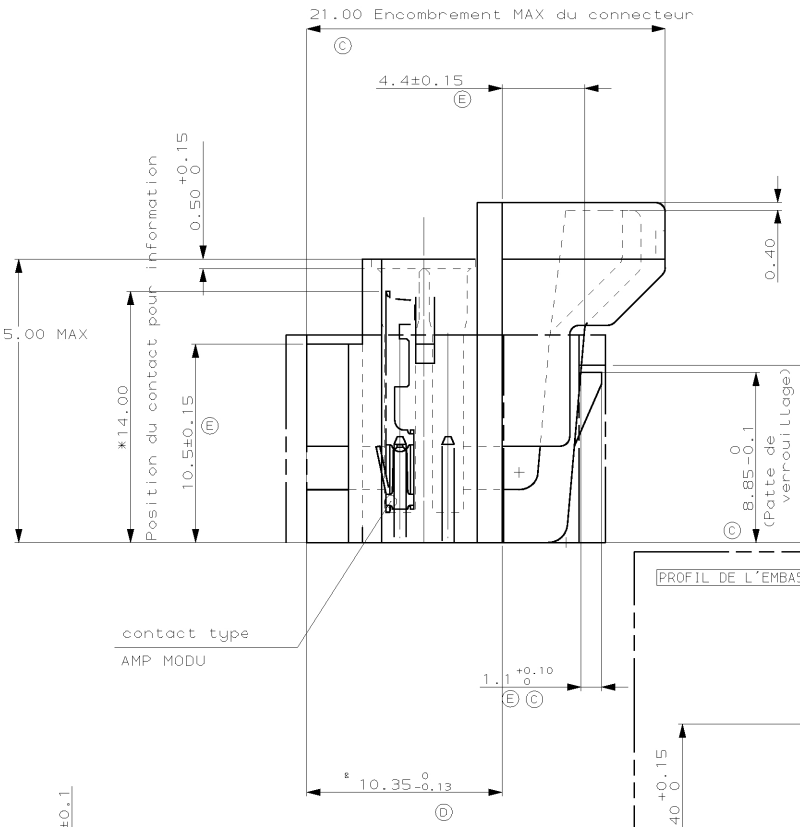

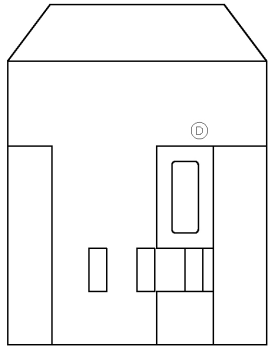

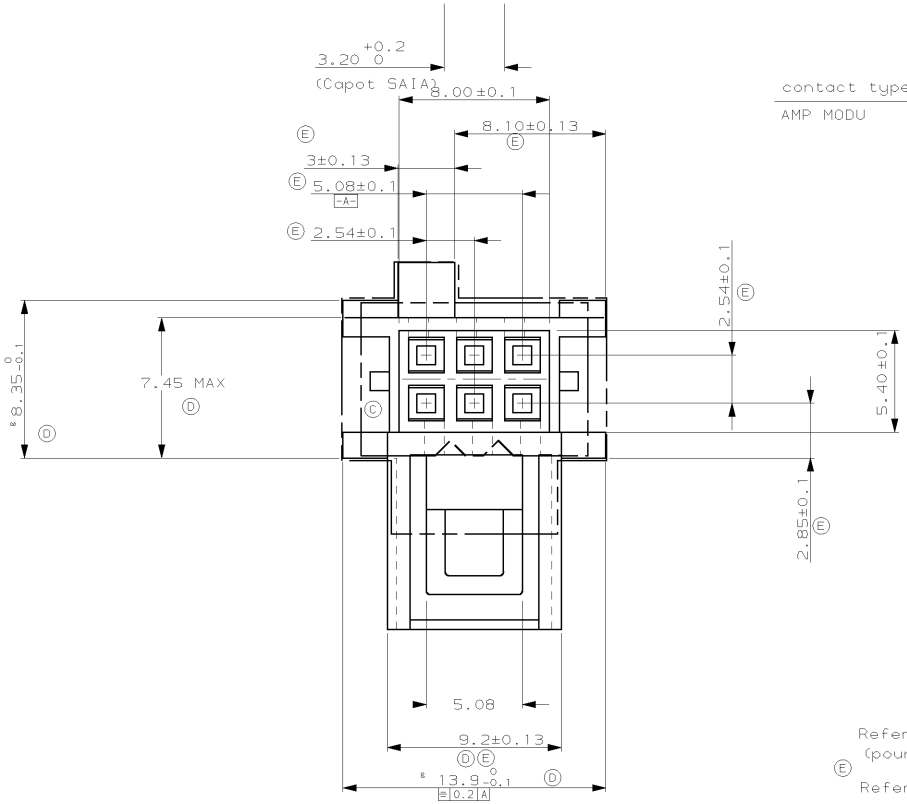

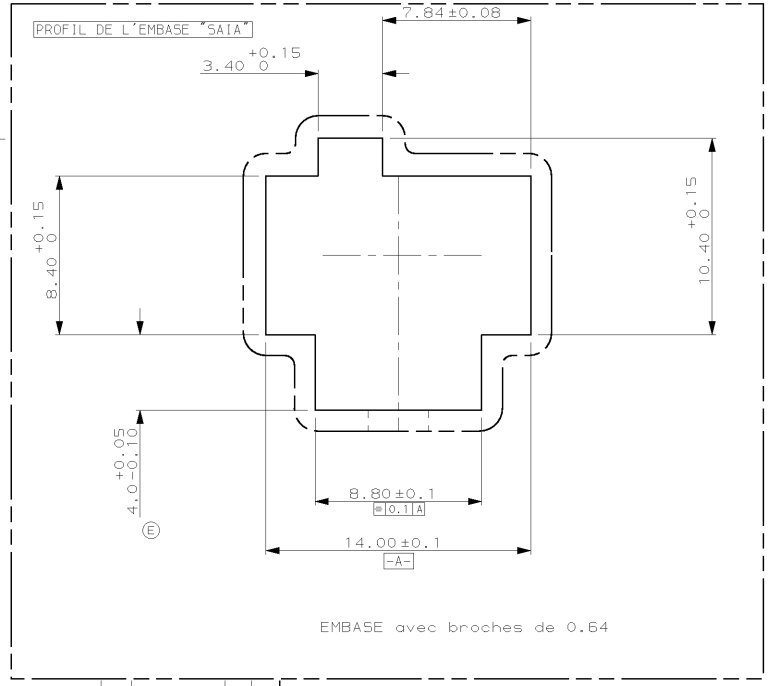

Reference du capot AMP 144684-1 noir (pour information)

Reference AMP de la piece 144095-2 NOIR

* Le CONNECTEUR est VENDU SANS CONTACT

& Cotes modifiees pour reduire le jeu entre connecteur / embase

REV	MODIFICATIONS	DES	DATE
–	–	–	–
–	–	–	–
–	–	–	–
–	–	–	–
E	Aj cotes comple	BR	19/12/94
D	Reduc jeu	BR	11/94
C	Allong ailes	BR	04/93
–	patte +capot	–	–
B	SUPPRIME REF 026333 026336	BR	04/91
A	Aj 144095 833676B	BR	11/89
–	Etait P8923215	BR	11/09

NUMERO	DESCRIPTION	OBSERVATION	REP.

©1989 BY AMP INCORPORATED ALL RIGHTS RESERVED. AMP PRODUCTS COVERED BY PATENTS AND/OR PATENTS PENDING

DESSIN CLIENT UNIQUEMENT POUR REFERENCES

DESSINE LE 4/7/89 PAR BR

VERIFIE LE 18-FEB-97 PAR JC.JOLY

PLAN FAIT EN CAO

ne pas modifier le calque

MATIERE POLYAMIDE 6/6

FINITION NOIR

DIMENS. FIL -

ISOLANT -

TOLERANCES SAUF INDICATION ± 0,3 ± 5°

ECHELLE 5

AMP DE FRANCE 95301 PONTOISE

CLASSE

LOC F

N° C- 144095

REV E

CONNECTEUR 2X3 POSITION au PAS de 2.54 pour CONTACT Type "MODU"

1/1

PLAN CLIENT

DIMENSIONS IN MM
DO NOT SCALE PRINT
Dimensions en mm
Restitution non à l'echelle

DIST –

AMP 1254/03-83

19-DEC-94 15:24:23 br0413 /home/dept1302/br0413/ep89038